C.I.P.	22 Advanced Rifle Cartridge Pays d'origine: US	TAB. I Date 24-05-14 Révision

Marquage alternatif: 22 ARC

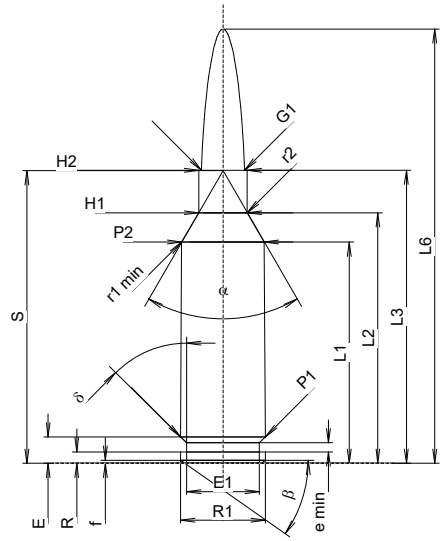

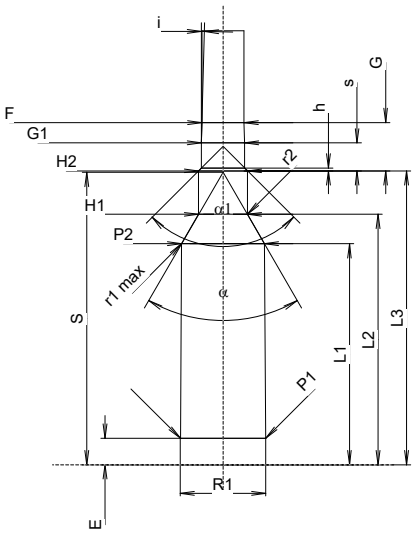

Échelle 1:1

CARTOUCHE MAXI			
Longueurs			
L1 1)	=	29.24	-0.20
L2 1)	=	33.12	-0.20
L3 1)	=	38.74	
L4	=		
L5	=		
L6	=	57.40	
Culot			
R	=	1.50	
R1	=	11.20	
R3	=		
E	=	3.49	
E1	=	9.60	
e min	=	1.19	
δ	=	45°	
f	=	0.38	
β	=	35°	
Chambre à poudre			
P1	=	11.22	
P2 1)*	=	10.92	-0.20
Cône de raccordement			
α *	=	60°	
S *	=	38.68	
r1 min	=	0.76	
r2	=	3.18	
Collet			
H1 *	=	6.43	
H2 1)	=	6.43	
Projectile			
G1 1)	=	5.70	
G2	=		
F	=		
L3+G 1)	=	45.12	
Pressions (Énergies)			
Méthode transducteur			
Pmax	=	4050	bar
PK	=	4658	bar
PE	=	5063	bar
M	=	17.50	
EE	=	2250	Joule
Autres indications			
Fe 1)3)	=	0.10	
delta L	=		

CHAMBRE MINI			
Longueurs			
L1	=	29.22	
L2	=	33.10	
L3 1)	=	38.86	
Cuvette			
R	=		
R1	=	11.31	
R2	=		
R3	=		
r	=		
Chambre à poudre			
E	=	3.49	
P1 1)	=	11.26	
P2 *	=	10.94	
Cône de raccordement			
α 1)*	=	60°	
S *	=	38.67	
r1 max	=	0.76	
r2	=	3.18	
Collet			
H1 *	=	6.45	
H2 1)	=	6.45	
Prise de rayures			
G1 1)*	=	5.70	
G 1)	=	6.38	
α1 *	=	90°	
h	=	0.37	
s	=	3.71	
i 1)*	=	1°30'	
w	=		
Canon			
F 1)*	=	5.56	
Z 1)	=	5.69	
Rayures			
b	=	1.88	
N	=	6	
u	=	177.80	
Q	=	25.00	mm²

Dimensions en << mm >>
Dimensions et tolérances pour les canons d'épreuve: Voyez Annexe CR 1.

Notes:
1) A' contrôler pour la sécurité
3) Feulliure sur la cone de raccordement
* Dimensions de base

Reproduction interdite, même partielle, sans l'autorisation de la C.I.P.