C.I.P.

4,6 x 30

Pays d'origine: DE

TAB.	I
Date	04-05-18
Révision	25-05-13

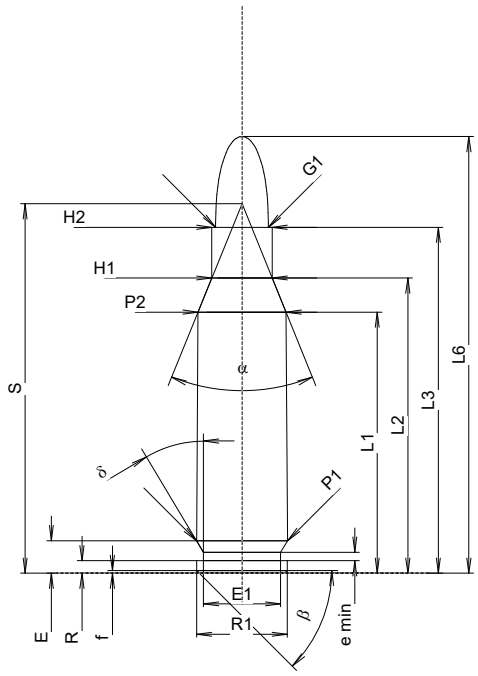

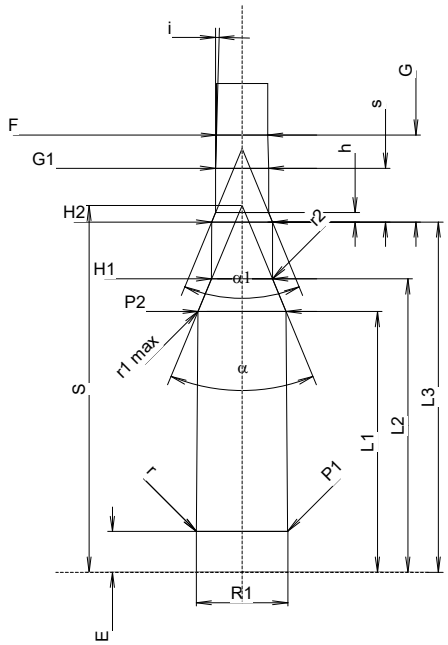

Échelle 1.5:1

CARTOUCHE MAXI

Longueurs

L1 1)*	=	23.02	-0.20
L2 1)*	=	26.03	-0.20
L3 1)	=	30.50	
L4	=		
L5	=		
L6	=	38.50	

Culot

R	=	1.10
R1	=	8.00
R3	=	
E	=	2.87
E1	=	6.80
e min	=	0.75
δ	=	31°
f	=	0.25
β	=	45°

Chambre à poudre

P1	=	8.02	
P2 1)*	=	7.75	-0.20

Cône de raccordement

α	=	44°07'37"
S	=	32.58
r1 min	=	
r2	=	

Collet

H1 *	=	5.31
H2 1)	=	5.31

Projectile

G1 1)	=	4.65
G2	=	
F	=	
L3+G 1)	=	38.17

Pressions (Énergies)
Méthode transducteur

Pmax	=	4000	bar
PK	=	4600	bar
PE	=	5200	bar
M	=	17.50	

Autres indications

Fe 1)3)	=	0.20
delta L	=	

CHAMBRE MINI

Longueurs

L1 *	=	22.99
L2 *	=	25.86
L3 1)	=	30.88

Cuvette

R	=	3.20
R1	=	8.07
R2	=	3.00
R3	=	
r	=	0.40

Chambre à poudre

E	=	3.60
P1 1)	=	8.03
P2 *	=	7.76

Cône de raccordement

α 1)	=	45°
S	=	32.34
r1 max	=	1.60
r2	=	2.30

Collet

H1 *	=	5.38
H2 1)	=	5.36

Prise de rayures

G1 1)*	=	4.68
G 1)*	=	7.67
α1	=	45°
h	=	0.82
s *	=	4.74
i 1)	=	1°22'7"
w	=	

Canon

F 1)*	=	4.52
Z 1)	=	4.62

Rayures

b	=	1.21	
N	=	6	
u	=	160.00	
Q	=	16.52	mm²

Dimensions en << mm >>
Dimensions et tolérances pour les canons d'épreuve: Voyez Annexe CR-1.

Notes:
1) A' contrôler pour la sécurité
3) Feulliure sur la cone de raccordement
* Dimensions de base

Reproduction interdite, même partielle, sans l'autorisation de la C.I.P.