C.I.P.	35 Whelen Ursprungsland: US	TAB.	I
		Datum	94-03-01
		Revision	02-05-15

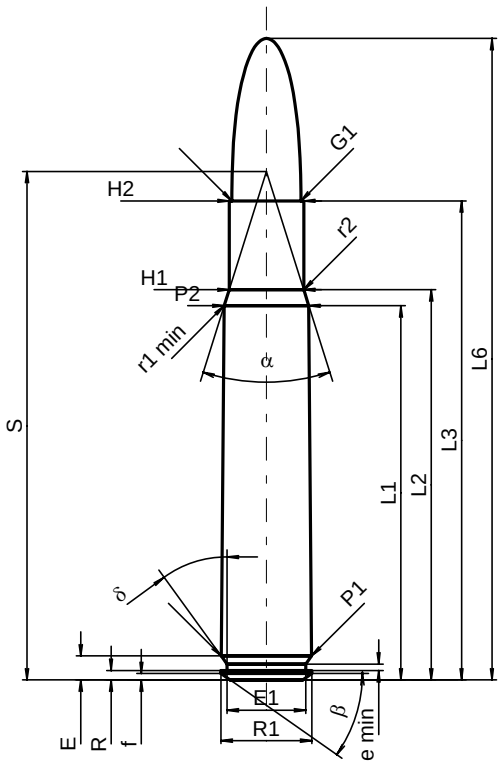

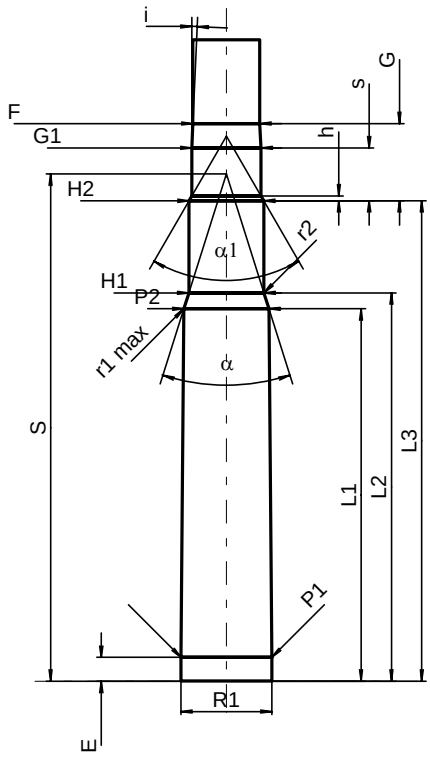

Maßstab 1:1

PATRONE MAXI

Längen

L1 1)	=	49.48	-0.20
L2 1)	=	51.60	-0.20
L3 1)	=	63.35	
L4	=		
L5	=		
L6	=	84.84	

Hülsenboden

R	=	1.24
R1	=	12.01
R3	=	
E	=	3.16
E1	=	10.39
e min	=	0.84
δ	=	36°
f	=	0.83
β	=	35°

Pulverkammer

P1	=	11.96	
P2 1)*	=	11.20	-0.20

Schulterkonus

α *	=	35°
S *	=	67.24
r1 min	=	1.27
r2	=	2.54

Hülsenhals

H1 *	=	9.86
H2 1)	=	9.86

Geschoss

G1 1)	=	9.12
G2	=	
F	=	
L3+G 1)	=	73.56

Drücke (Energien)

Mech. elektr. Wandler

Pmax	=	4000	bar
PK	=	4600	bar
PE	=	5000	bar
M	=	25.00	
EE	=	4560	Joule

Verschiedene Daten

Fe 1)	=	0.10
delta L	=	0.15

PATRONENLAGER MINI

Längen

L1	=	49.27
L2	=	51.37
L3 1)	=	63.55

Stoßboden

R	=	
R1	=	12.04
R2	=	
R3	=	
r	=	

Pulverkammer

E	=	3.16
P1 1)	=	11.99
P2 *	=	11.24

Schulterkonus

α 1)*	=	35°
S *	=	67.09
r1 max	=	1.27
r2	=	2.54

Hülsenhals

H1 *	=	9.91
H2 1)	=	9.88

Geschossübergang

G1 1)*	=	9.14
G 1)	=	10.21
α1 *	=	60°
h	=	0.64
s	=	7.00
i 1)*	=	2°30'
w	=	

Lauf

F 1)*	=	8.86
Z 1)	=	9.07

Züge

b	=	3.30	
N	=	6	
u	=	406.40	
Q	=	63.78	mm²

Maße in << mm >>
Maße und Toleranzen für Messläufe
siehe Anhang CR 1.

Bemerkungen: 1) Kontrolle aus Sicherheitsgründen
* Grundmaße

Vervielfältigung, auch auszugsweise, ohne Zustimmung der C.I.P. verboten.