C.I.P.	25-35 Win.	TAB.	II
		Datum	84-06-14
	Ursprungsland: US	Revision	22-04-26

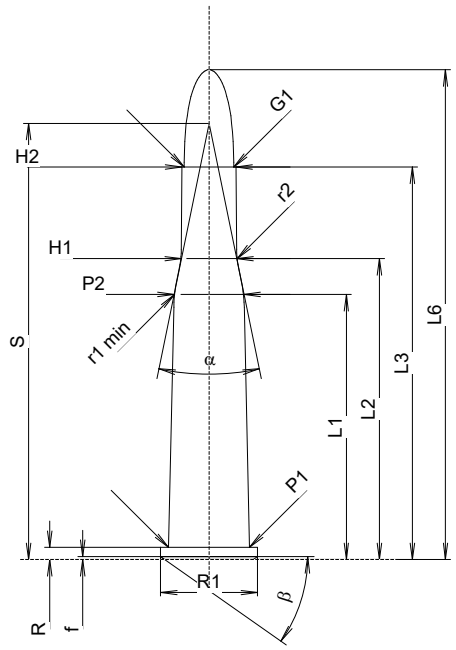

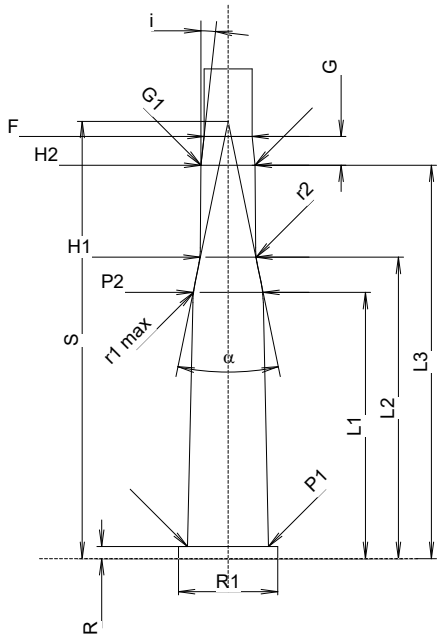

Maßstab 1:1

PATRONE MAXI

Längen

L1	=	35.06	
L2	=	39.78	
L3 1)	=	51.89	
L4	=		
L5	=		
L6	=	64.77	

Hülsenboden

R 1)	=	1.60	-0.25
R1	=	12.85	
R3	=		
E	=		
E1	=		
e min	=		
δ	=	0°	
f	=	0.38	
β	=	35°	

Pulverkammer

P1	=	10.73
P2 *	=	9.25

Schulterkonus

α *	=	23°08'
S *	=	57.66
r1 min	=	18.80
r2	=	12.70

Hülsenhals

H1 *	=	7.32
H2 1)	=	7.15

Geschoss

G1 1)	=	6.55
G2	=	
F	=	
L3+G 1)	=	55.68

Drücke (Energien)
Mech. elektr. Wandler

Pmax	=	3050	bar
PK	=	3508	bar
PE	=	3810	bar
M	=	25.00	
EE	=	1750	Joule

Verschiedene Daten

Fe 1)	=	0.15
delta L	=	

PATRONENLAGER MINI

Längen

L1	=	35.20
L2	=	39.86
L3 1)	=	52.02

Stoßboden

R 1)	=	1.60
R1	=	13.11
R2	=	
R3	=	
r	=	

Pulverkammer

E	=	
P1 1)	=	10.74
P2 *	=	9.25

Schulterkonus

α *	=	23°08'
S *	=	57.82
r1 max	=	15.24
r2	=	12.70

Hülsenhals

H1 *	=	7.35
H2 1)	=	7.18

Geschossübergang

G1 1)*	=	7.18
G 1)	=	3.79
α1 *	=	180°
h	=	
s	=	
i 1)*	=	6°15'
w	=	

Lauf

F 1)*	=	6.35
Z 1)	=	6.50

Züge

b	=	2.00	
N	=	6	
u	=	203.00	
Q	=	32.58	mm²

Maße in << mm >>
Maße und Toleranzen für Messläufe
siehe Anhang CR 1.

Bemerkungen: 1) Kontrolle aus Sicherheitsgründen
* Grundmaße

Vervielfältigung, auch auszugsweise, ohne Zustimmung der C.I.P. verboten.