C.I.P.	22 PICRA Ursprungsland: CZ	TAB. IV Datum 99-03-15 Revision 00-06-07

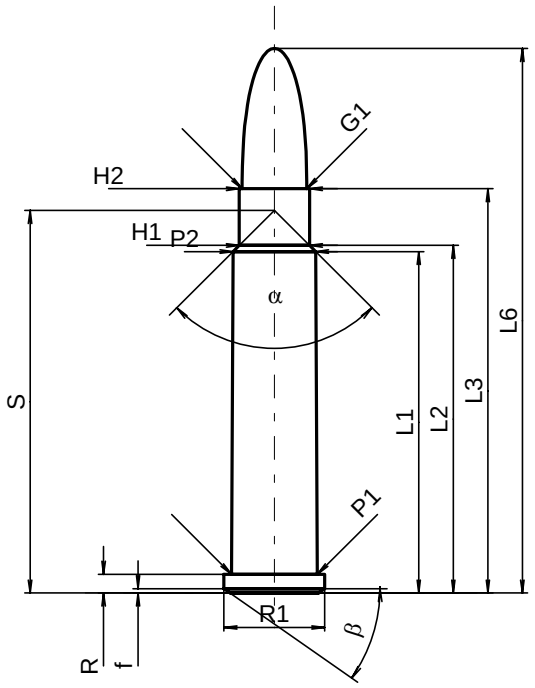

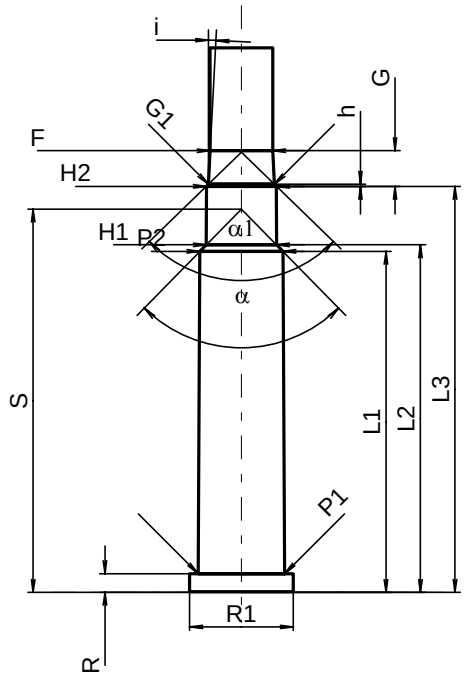

Maßstab 1.5:1

PATRONE MAXI

Längen

L1 1)*	=	30.09	-0.20
L2 1)*	=	30.64	-0.20
L3 1)	=	35.64	
L4	=		
L5	=		
L6	=	48.00	

Hülsenboden

R	=	1.65
R1	=	8.89
R3	=	
E	=	
E1	=	
e min	=	
δ	=	
f	=	0.38
β	=	35°

Pulverkammer

P1	=	7.59	
P2 1)*	=	7.29	-0.20

Schulterkonus

α	=	90°
S	=	33.73
r1 min	=	
r2	=	

Hülsenhals

H1 *	=	6.19
H2 1)	=	6.19

Geschoss

G1 1)	=	5.70
G2	=	
F	=	
L3+G 1)	=	38.77

Drücke (Energien)
Mech. elektr. Wandler

Pmax	=	3200	bar
PK	=	3680	bar
PE	=	4160	bar
M	=	17.50	

Verschiedene Daten

Fe 1)	=	0.15
delta L	=	

PATRONENLAGER MINI

Längen

L1 *	=	30.07
L2 *	=	30.64
L3 1)	=	35.80

Stoßboden

R	=	1.65
R1	=	9.14
R2	=	
R3	=	
r	=	

Pulverkammer

E	=	
P1 1)	=	7.62
P2 *	=	7.32

Schulterkonus

α 1)	=	88°59'09"
S	=	33.80
r1 max	=	
r2	=	

Hülsenhals

H1 *	=	6.20
H2 1)	=	6.17

Geschossübergang

G1 1)*	=	5.82
G 1)*	=	3.13
α1	=	91°39'38"
h	=	0.17
s	=	
i 1)	=	2°59'51"
w	=	

Lauf

F 1)*	=	5.51
Z 1)	=	5.64

Züge

b	=	1.73	
N	=	6	
u	=	406.00	
Q	=	24.53	mm²

Maße in << mm >>
Maße und Toleranzen für Messläufe
siehe Anhang CR 1.

Bemerkungen: 1) Kontrolle aus Sicherheitsgründen
* Grundmaße

Vervielfältigung, auch auszugsweise, ohne Zustimmung der C.I.P. verboten.