C.I.P.	357 Magnum (carb) Ursprungsland: US	TAB. IV Datum 84-06-14 Revision 05-11-02

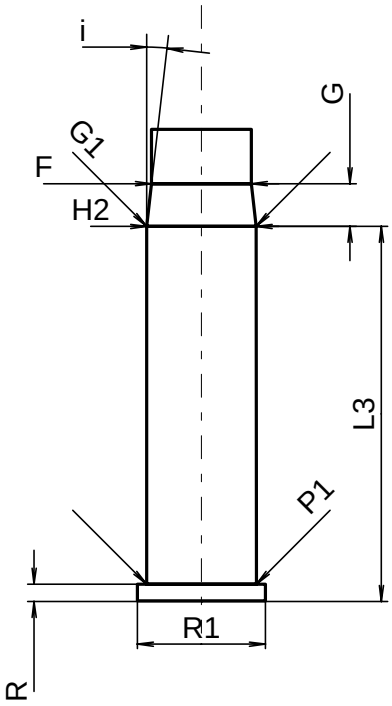

Maßstab 1.5:1

PATRONE MAXI			PATRONENLAGER MINI			
Längen			**Längen**			
L1	=		L1	=		
L2	=		L2	=		
L3	=		L3 1)	=	33.07	
L4	=					
L5	=					
L6	=					
Hülsenboden			**Stoßboden**			
R	=		R 1)	=	1.52	
R1	=		R1	=	11.28	
R3	=		R2	=		
E	=		R3	=		
E1	=		r	=		
e min	=					
δ	=					
f	=					
β	=					
Pulverkammer			**Pulverkammer**			
			E	=		
P1	=		P1 1)	=	9.68	
P2	=		P2	=		
Schulterkonus			**Schulterkonus**			
α	=		α	=		
S	=		S	=		
r1 min	=		r1 max	=		
r2	=		r2	=		
Hülsenhals			**Hülsenhals**			
H1	=		H1	=		
H2	=		H2 1)	=	9.65	
Geschoss			**Geschossübergang**			
G1	=		G1 1)*	=	9.65	
G2	=		G 1)	=	3.77	
F	=		α1 *	=		
L3+G	=		h	=		
			s	=		
Drücke (Energien)			i 1)*	=	6°30'	
			w	=		
			Lauf			
			F 1)*	=	8.79	
			Z 1)	=	9.02	
			Züge			
			b	=	2.69	
			N	=	6	
			u	=	476.00	
			Q	=	62.57	mm²
Verschiedene Daten						
Fe 1)	=	0.15				
delta L	=					

Maße in << mm >>
Maße und Toleranzen für Messläufe
siehe Anhang .

Bemerkungen: 1) Kontrolle aus Sicherheitsgründen
* Grundmaße

Vervielfältigung, auch auszugsweise, ohne Zustimmung der C.I.P. verboten.